ՔԱՆԴՎՈՂ ԴՌՆԵՐԻ ՈՒՐՎԱԳԾԵՐ

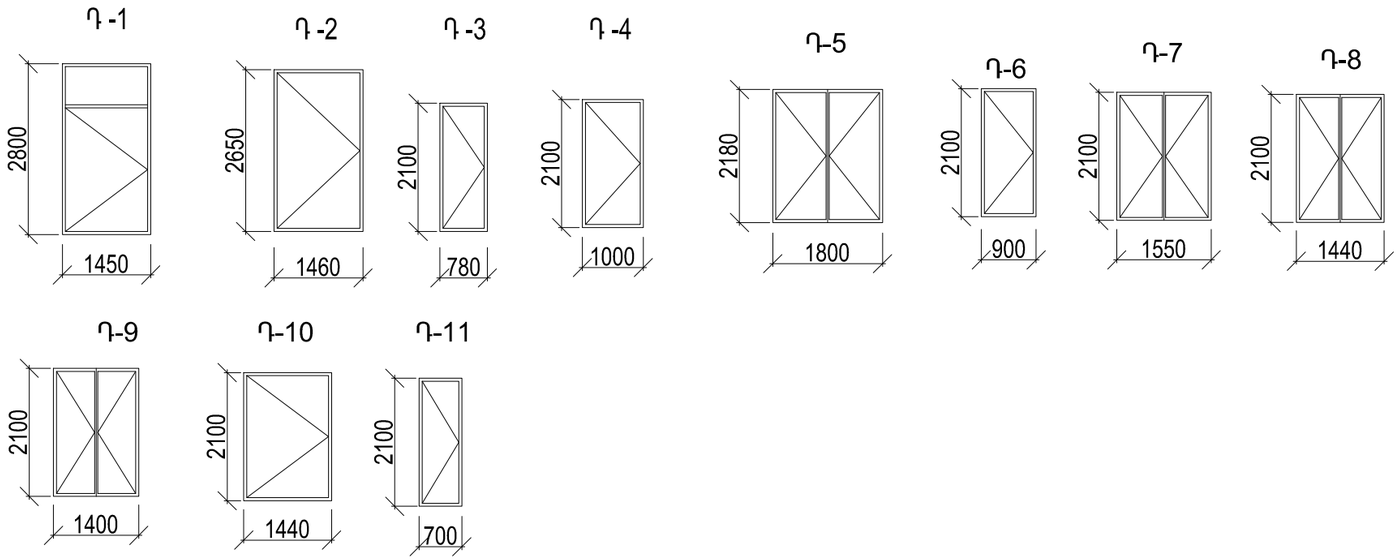

ԴՌՆԵՐԻ ՔԱՆԴՈՒՄ			
Անվանում	Քանակ	Չափ. միավոր	Մակերես ամբողջը
	հատ	մ2	մ2
Դ-1 1.45 x 2.8	7	մ2	28.42
Դ-2 1.46 x 2.65	1	մ2	3.869
Դ-3 0.78 x 2.1	2	մ2	3.276
Դ-4 1.0 x 2.1	2	մ2	4.20
Դ-5 1.8 x 2.18	1	մ2	3.92
Դ-6 0.9 x 2.1	4	մ2	7.56
Դ-7 1.55 x 2.1	1	մ2	3.26
Դ-8 1.44 x 2.1	1	մ2	3.02
Դ-9 1.4 x 2.1	2	մ2	5.88
Դ-10 1.44 x 2.1	1	մ2	3.02
Դ-11 0.7 x 2.1	1	մ2	1.47

ՔԱՆԴՎՈՂ ՊԱՏՈՒՀԱՆՆԵՐԻ ՈՒՐՎԱԳԾԵՐ

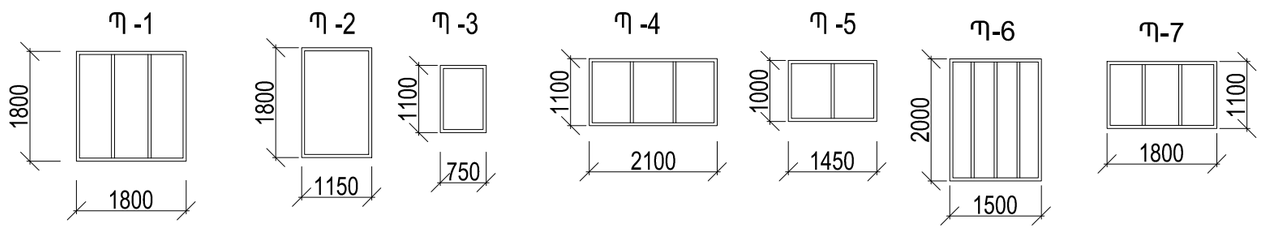

ՊԱՏՈՒՀԱՆՆԵՐԻ ՔԱՆԴՈՒՄ			
Անվանում	Քանակ	Չափ. միավոր	Մակերես ամբողջը
	հատ	մ2	մ2
Պ-1 1.8 x 1.8	9	մ2	29.16
Պ-2 1.15 x 1.8	1	մ2	2.070
Պ-3 0.75 x 1.1	1	մ2	0.825
Պ-4 2.1 x 1.1	1	մ2	2.31
Պ-5 1.45 x 1.0	1	մ2	1.45
Պ-6 1.5 x 2.0	8	մ2	24.00
Պ-7 1.8 x 1.1	12	մ2	23.76

Չափ.մ.	Մաս.թ.	Թերթեր	Փաստ.	Ստորագր.	Ամսաթիվ

Պատվիրատու՝
Երևանի Մխիթար Հերացու անվան պետական բժշկական համալսարան /Ն
ԵՊԲՀ-ՊԸԱԾՁԲ-16/1

ՆԳՃ	Հ. Հովսեփյան	Բժշկական համալսարանի սիմուլացիոն կենտրոն	Էտապ	Թերթ	Թերթեր
Նախագծող	Հ. Հովսեփյան		ԳՇ	ԳՇ - 5	11
		ՔԱՆԴՎՈՂ ԴՌՆԵՐԻ ՈՒՐՎԱԳԾԵՐ		<<Սուֆետ>> ՍՊԸ	